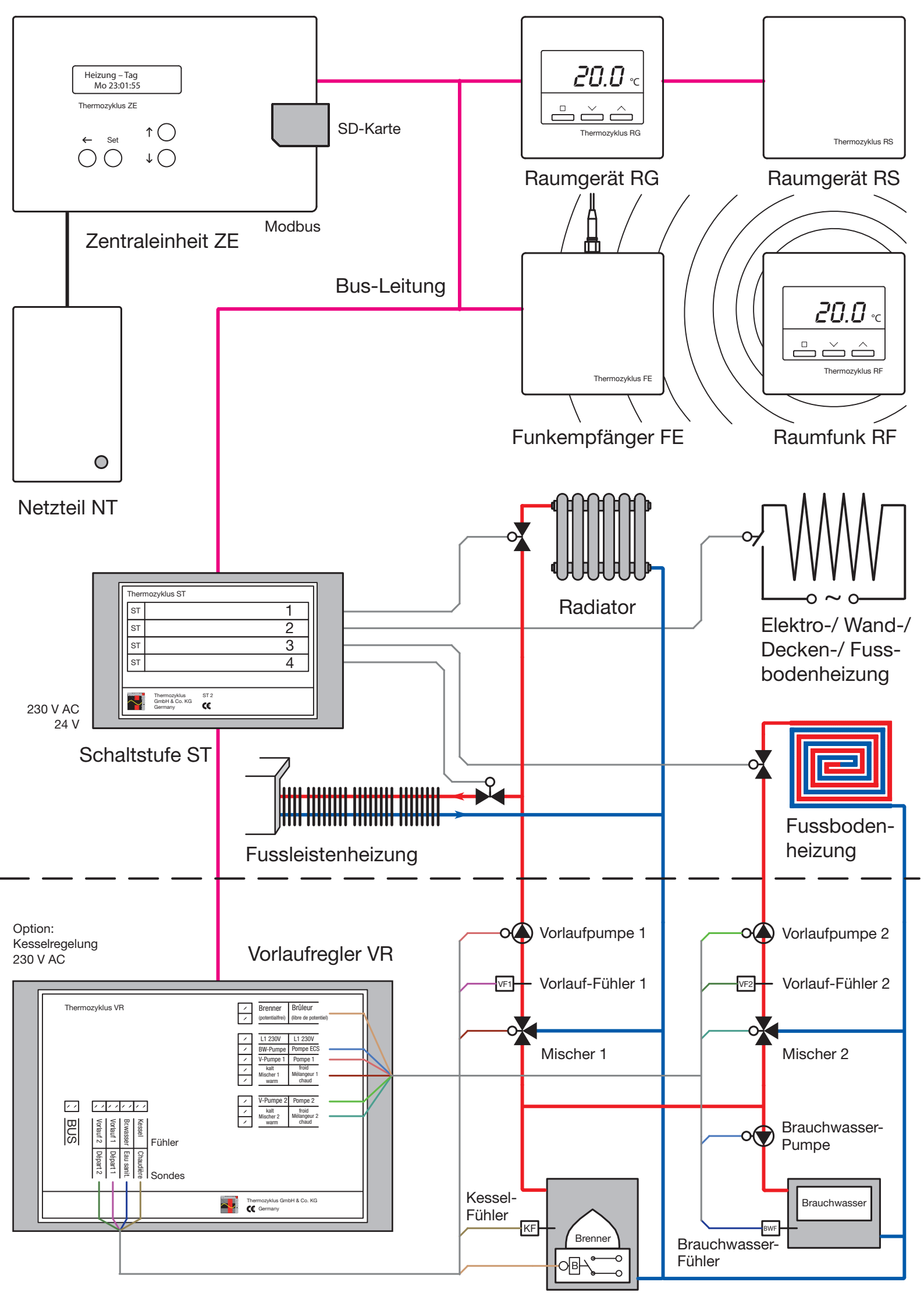
Heizung – Tag
Mo 23:01:55
Thermozyklus ZE
Set
SD-Karte
Zentraleinheit ZE
Modbus
Bus-Leitung
20.0 °C
Thermozyklus RG
Raumgerät RG
Thermozyklus RS
Raumgerät RS
Thermozyklus FE
Funkempfänger FE
20.0 °C
Thermozyklus RF
Raumfunk RF
Netzteil NT
Radiator
Elektro-/ Wand-/
Decken-/ Fuss-
bodenheizung
Thermozyklus ST
ST 1
ST 2
ST 3
ST 4
Thermozyklus GmbH & Co. KG Germany
ST 2
230 V AC
24 V
Schaltstufe ST
Fussleistenheizung
Fussboden-
heizung
Option:
Kesselregelung
230 V AC
Vorlaufregler VR
Thermozyklus VR
Brenner (potentialfrei)
Brûleur (libre de potentiel)
L1 230V
L1 230V
BW-Pumpe
Pompe ECS
V-Pumpe 1
Pompe 1
kalt Mischer 1 warm
froid Mélangeur 1 chaud
V-Pumpe 2
Pompe 2
kalt Mischer 2 warm
froid Mélangeur 2 chaud
BUS
Vorlauf 2
Vorlauf 1
Brwasser
Kessel
Départ 2
Départ 1
Eau sanit.
Chaudière
Fühler
Sondes
Thermozyklus GmbH & Co. KG Germany
Vorlaufpumpe 1
VF1
Vorlauf-Fühler 1
Mischer 1
Vorlaufpumpe 2
VF2
Vorlauf-Fühler 2
Mischer 2
Brauchwasser-
Pumpe
Kessel-
Fühler
KF
Brenner
B
Brauchwasser
BWF
Brauchwasser-
Fühler